NOTICE MONTAGE WAGON ECURIE
Type Ouest 1880 série E 4624 à 4717
pour train de messagerie époque 1

REF : K87301

Ces wagons écuries étaient utilisés pour le transport des chevaux entre les différents haras. Ils étaient également utilisés avec les trucks à équipage pour transporter la voiture hippomobile avec ses chevaux de voyageurs fortunés.

Reproduction de la version non freinée pour train de messagerie. Ce wagon est immatriculé à l'Etat Sud c'est-à-dire qu'il relevait d'un des établissements suivants : Saintes, Tours ou Nantes.

Instructions générales

Ne convient pas pour des enfants de moins de 12 ans. Avant de commencer, veuillez lire la notice en entier.

Les pièces de la caisse étant très fines, nous vous conseillons d'utiliser la technique de la soudure par résistance électrique avec de la soudure en pâte ou liquide.

Vous trouverez en fin de notice ou sur notre site internet, les renseignements sur notre poste SRE.

Liste des pièces		
Réf	Description	Qté
	Plaque châssis laiton 3/10e	1
	Plaque caisse laiton 3/10e	1
	Plaque frises caisse laiton 2/10e	1
	Plaque ferrure maillechort 2/10e	2
	Plaque crochets et supports de chaine 2/10e	1
	Coupelle laiton + chaîne env. 3 cm	4
	Essieux Luck	2
	Paire d'attelage courts Makette + ressorts (2)	1
	Fil de laiton 3/10e (8 cm)	1
	Grappe fonderie bronze : suspensions, tampons et lanterne	1
	Tampons laiton tourné	4
	Décalcomanie wagon écurie Etat	1
	Notice	1

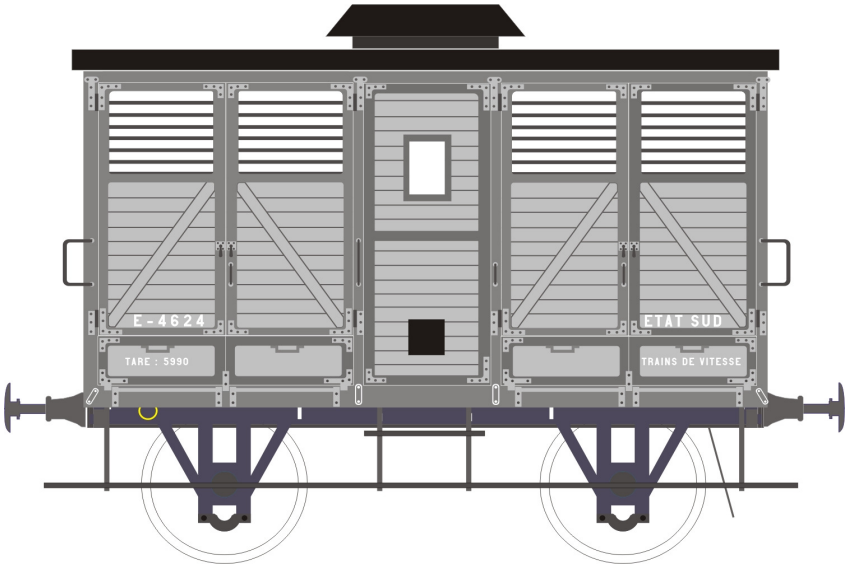

ALP2M Sarl – 89 rue de Trigauville F-76600 LE HAVRE
RCS Le Havre 482536877 – courriel : alp2m@online.fr – Site et boutique internet : http://www.alp2m.fr

Instructions de montage

A : MONTAGE DU CHASSIS

1

1) Afin de loger l'attelage MAKETTE, il est nécessaire de modifier la pièce ② et les pièces ⑥ suivant le dessin.

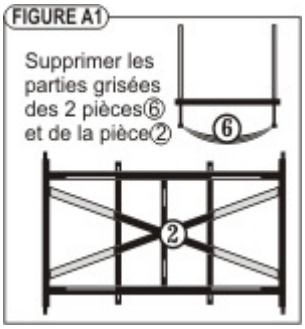

2

2) Châssis :

Plier les deux extrémités de la pièce ① et relever les pattes de fixation du boîtier d'attelage MAKETTE.

Rabattre et souder le bas des plaques de garde sur les brancards ③.

Souder les deux ressorts ⑥ sur la pièce ②.

Monter cet ensemble ② + ⑥ sur ① après avoir inséré les brancards ③ et la traverse centrale ④.

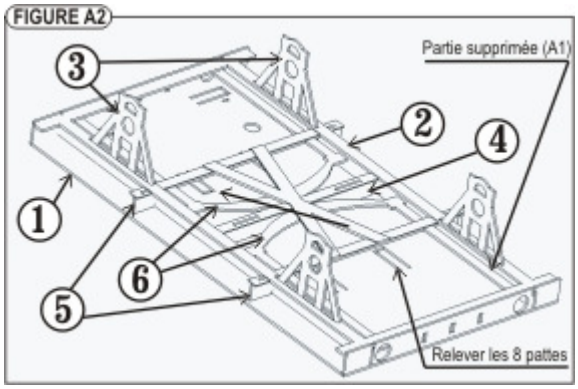

ATTENTION : **Ne pas souder** tout de suite cet ensemble ② + ⑥ sur le châssis ①. Vous pourrez ainsi accéder plus facilement à l'arrière des traverses et brancards

Souder les brancards ③ et la traverse centrale ④ par dessous le châssis en prenant soin à l'équerrage des brancards.
Souder les extrémités de traverse intermédiaire (5) toujours par dessous le châssis.

3

3) Traverses d'extrémités :

Souder la traverse (7) sur le châssis (1) en veillant à bien la centrer sans boucher les trous des crochets et attaches de chaînes

Souder les tampons (30) sur le châssis en ayant intercalé les embases (8)

Souder le crochet (13) après l'avoir replié à 180° et couper au ras de la traverse intérieure du châssis après soudure.

Insérer les deux attaches de chaîne de sécurité (15), rabattre leur patte à l'intérieur du châssis et souder modérément. (Les chaînes et leurs crochets (14) seront posés après décoration de votre wagon)

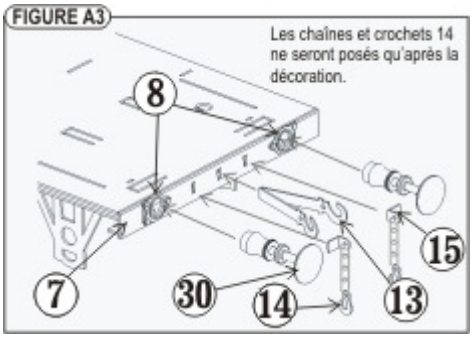

4

4) Supports de marchepieds :

Souder les supports (9) en vérifiant leurs alignements. Les supports à une marche sont à l'extérieur et ceux à 2 marches à l'intérieur.

NE PAS SOUDER tout de suite les marches.

Vous pouvez maintenant souder l'ensemble dessous de châssis et ressorts de tampons ② + ⑥

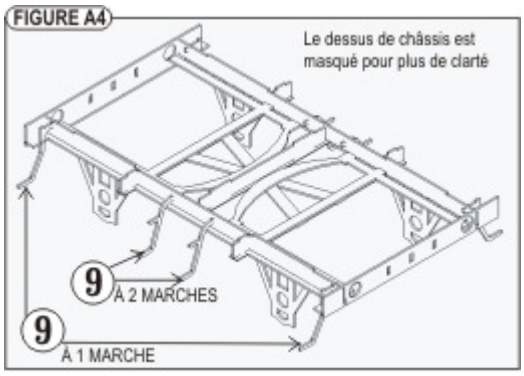

Instructions de montage

A : MONTAGE DU CHASSIS

5

5) Essieux :

Souder les coupelles (32) sur les plaques de garde des brancards (3). Araser l'extérieur de la coupelle à 1,5mm (voir dessin). Essayer l'assemblage des essieux et vérifier le parallélisme des axes.

Souder les protections de roues (12). La fixation est fragile, penser à renforcer la soudure à l'intérieur du châssis.

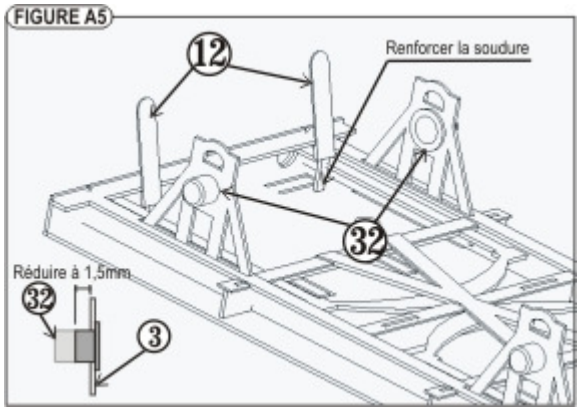

6

6) Boites d'essieu et suspensions :

Souder les ensembles boites et suspensions (29) sur les plaques de garde et le châssis

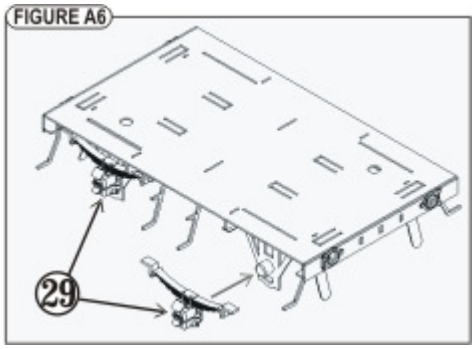

7

7) Finition des marchepieds :

Souder légèrement d'abord la marche haute (10) puis la marche basse (11).

Vérifier l'alignement et le parallélisme et renforcer les soudures par dessous.

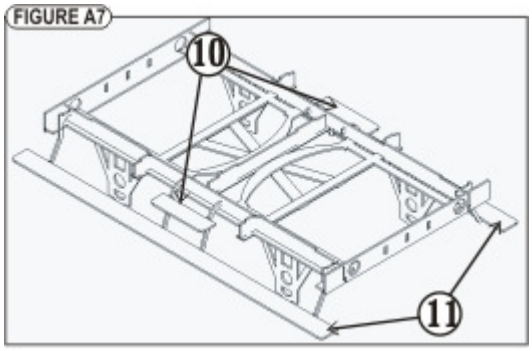

8

8) Attelage Makette :

Monter les boîtiers d'attelage Makette suivant leur notice. Utiliser les pattes de la pièce (1) pour maintenir les boîtiers d'attelage.

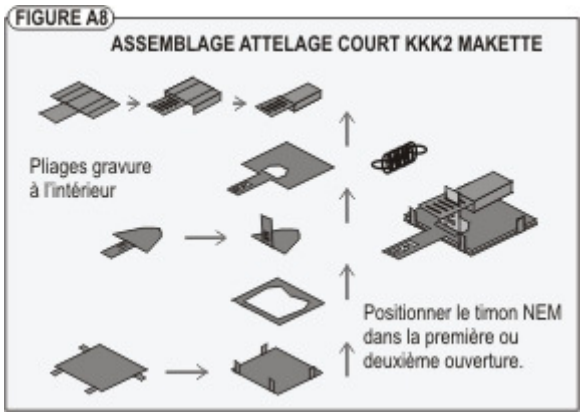

Instructions de montage

B : MONTAGE DE LA CAISSE

1

1) Charnières :

Souder les charnières (grappe 28) sur les demi caisses 16 suivant le schéma de disposition.

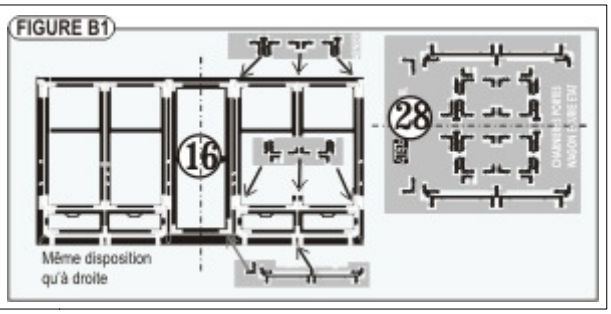

2

2) Caisse :

Plier à 90° les demi caisses 16

Souder les grilles 17 et 18 sur 16

Souder modérément les parois 23 24 25 et 26

ATTENTION à la disposition des parois 24 et 25.

Souder l'entourage de fenêtre 27.

Déboucher les trous de poignées à 0,4 mm

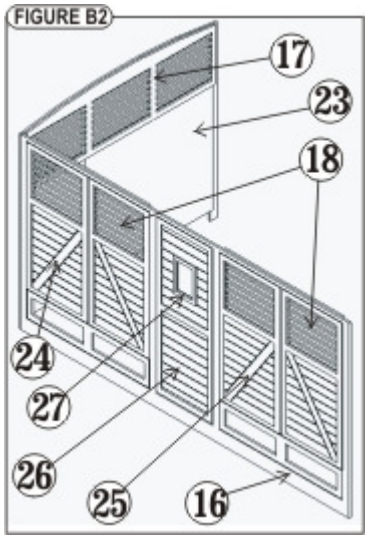

3

3) Poignées :

Former les différentes poignées suivant les schémas avec le fil de 3/10° et les souder par l'intérieur de la caisse

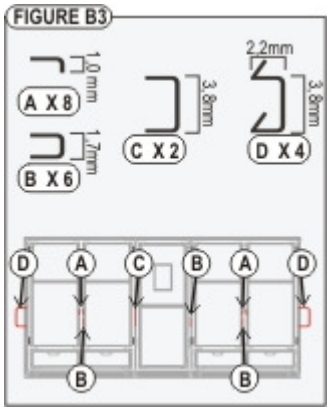

4

4) Finition de la caisse :

Souder les deux demi caisses 16 ensemble et vérifier l'ajustement avec le châssis

Plier et souder les deux étriers de caisse 19 à 1,5 mm du bas de caisse. Vérifier de nouveau l'ajustement et l'équerrage avec le châssis.

Pour le montage des étriers, vous pouvez visser provisoirement ceux ci sur le châssis (pièce 1, vis et écrous M1,6 non fournies) et utiliser le châssis pour le positionnement en hauteur et l'équerrage de la caisse.

Ne pas laisser les vis, cela empêcherait le roulement des essieux.

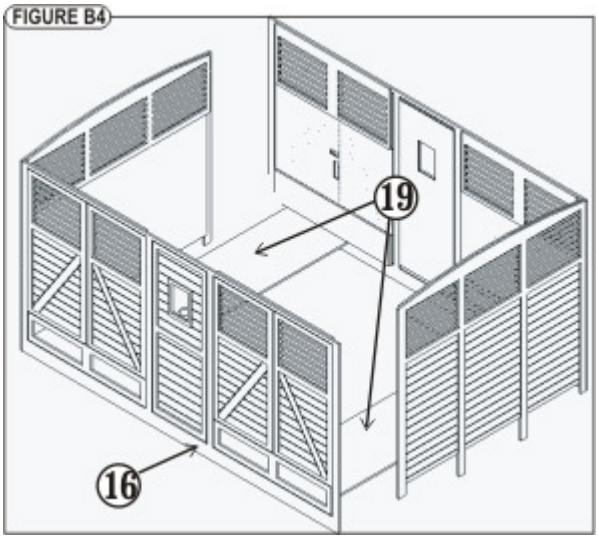

5

5) Toiture :

Former la toiture 20 sur le profil de la caisse (cylindre de 90 mm).

Plier et souder la grille de lanterneau 21
Plier et souder par l'intérieur le toit du lanterneau 22

Souder la lanterne de toiture 31
Souder l'ensemble toiture sur la caisse en vérifiant bien le centrage (souder par point aux milieu des flancs extrêmes puis sur les cotés)

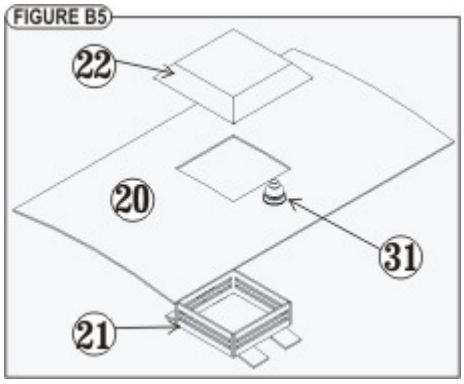

Instructions de montage

C : DECORATION ET FINITIONS

1) Dégraisser vos pièces après avoir démonté les essieux et les boîtiers d'attelage MAKETTE.

1. Châssis : NOIR.
2. Caisse : extérieur : VERT ETAT (vert voiture)
   Intérieur : NOIR
3. Toiture : NOIR toiture

2) Vernir une première fois pour faciliter la pose des décalcomanies.

3) Poser les décalcomanies suivant la description et vernir l'ensemble.

4) Brunir les crochets de chaîne (14).Assembler les chaînes (longueur de 4 maillons) à chaque crochet (14) et les fixer sur les attaches (15). Voir figure A3

5) Remonter les essieux et les boîtiers d'attelage MAKETTE.

6) Remonter la caisse sur le châssis et l'immobiliser si besoin avec quelques points de Kristal Clear MicroScale.

Votre wagon est prêt à rouler.

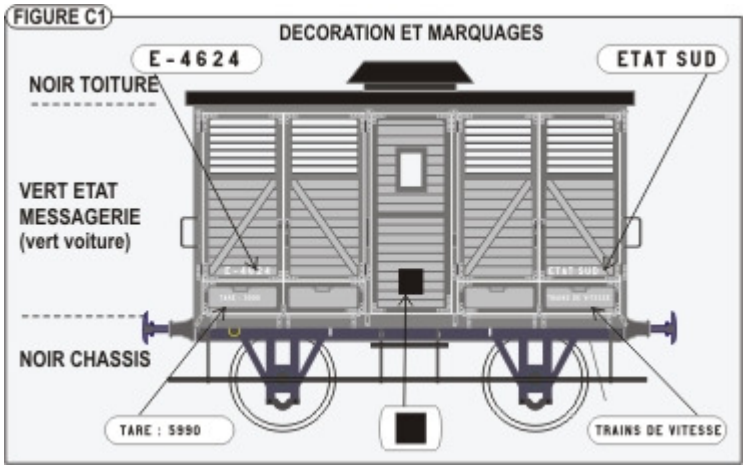

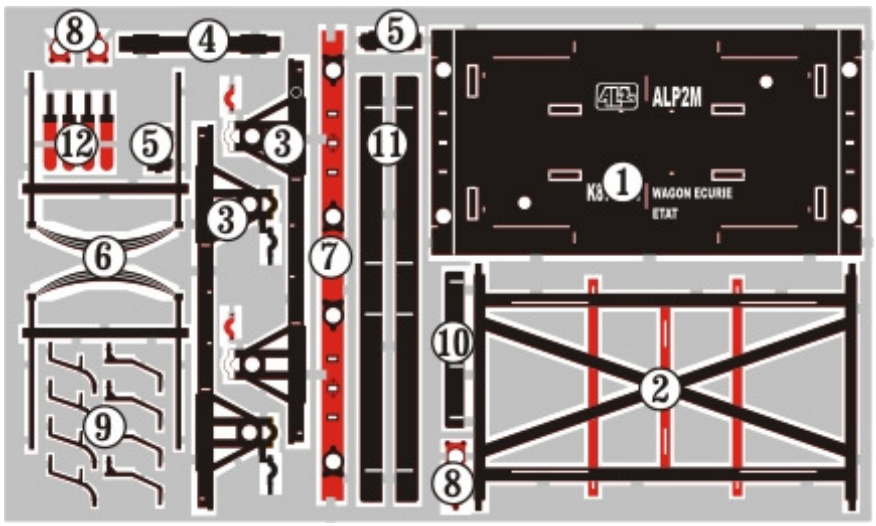

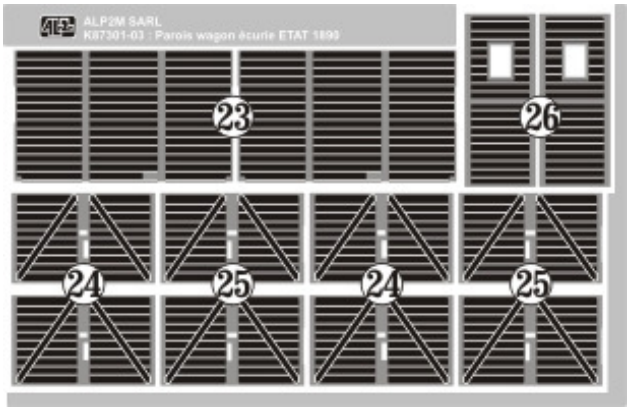

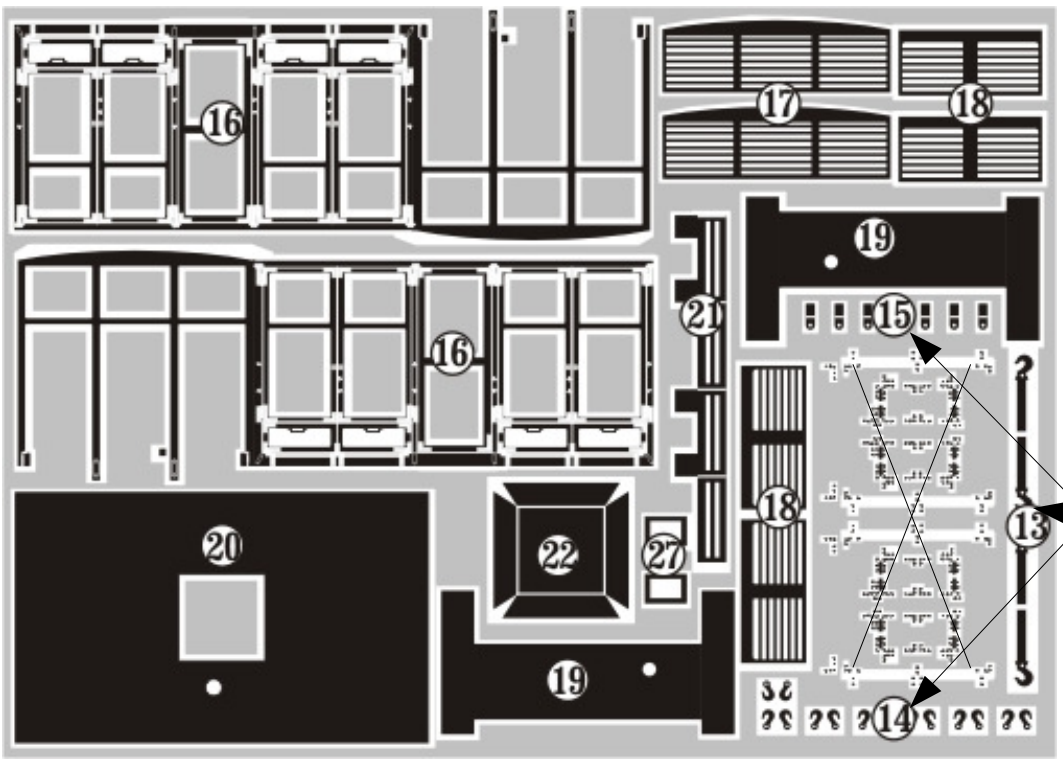

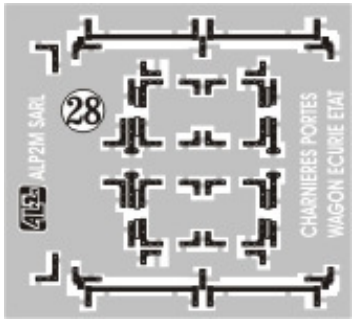

Utiliser de préférences les pièces 13 – 14 et 15 de la plaque photogravée K87ST01 en 2/10e d'épaisseur.

SOUDURE PAR RESISTANCE ELECTRIQUE (SRE)

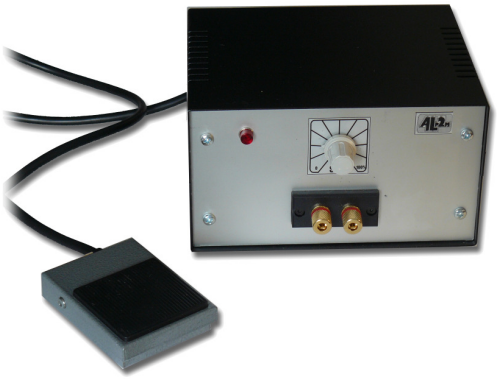

Poste Soudure Résistance Electrique 100 W

poste de soudure par résistance électrique. Ce poste assemblé par nos soins, est prêt à être utilisé immédiatement. Il a été conçu avec des composants industriels de qualité adaptée à son utilisation.

électrodes carbone
(diam. 5mm)

Electrodes pour la soudure par résistance électrique (SRE).
Âme de carbone recouvert d'une couche de cuivre pour assurer le contact électrique dans la pince.

Pâte à souder Etain/Cuivre

Cette soudure en pâte contient le décapant, le flux et le métal d'apport (étain + cuivre). Elle ne contient pas de plomb (conforme Rohs).La pâte peut être diluée à l'eau déminéralisée pour obtenir la consistance adaptée à l'assemblage.

A visiter sur le site : **http://www.alp2m.fr** dans la rubrique **Soudure SRE**

Conseils d'utilisation d'utilisation de la SRE